Gerébtokos ajtó

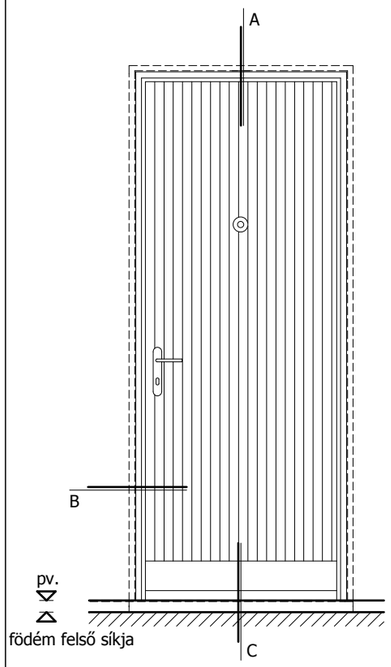

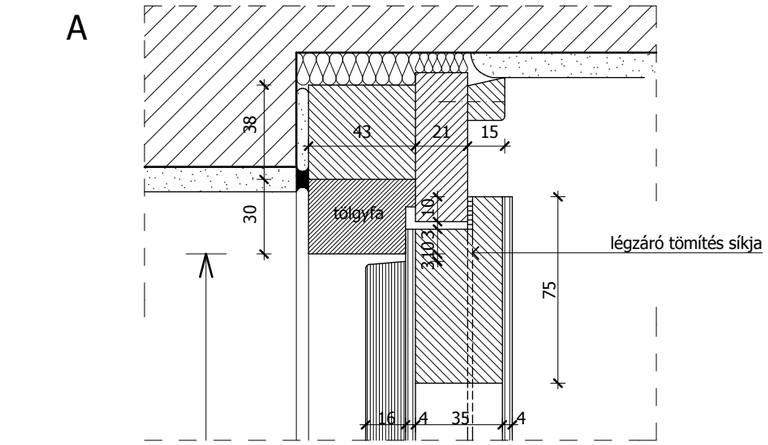

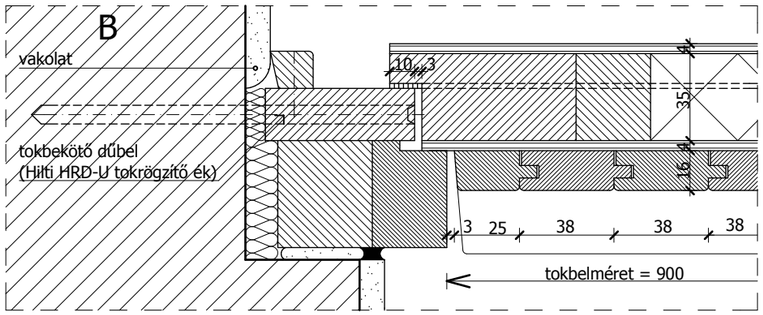

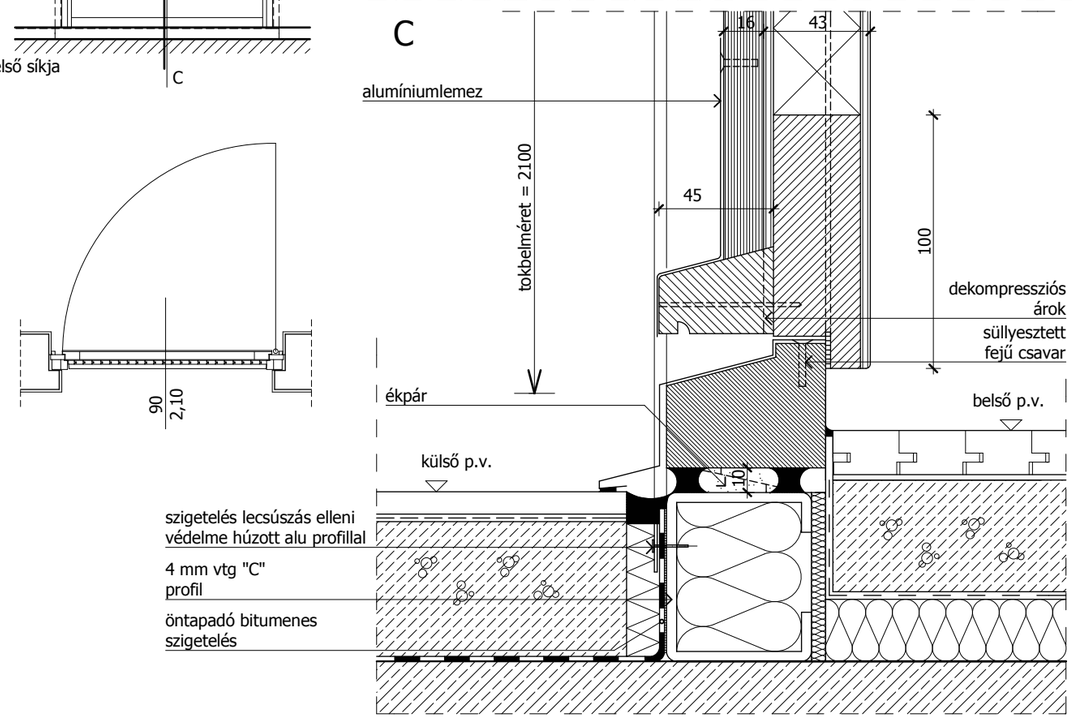

Sajtolt acéllemeztokos ajtó

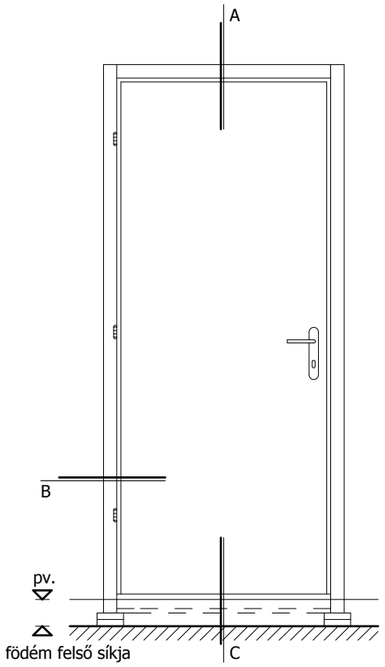

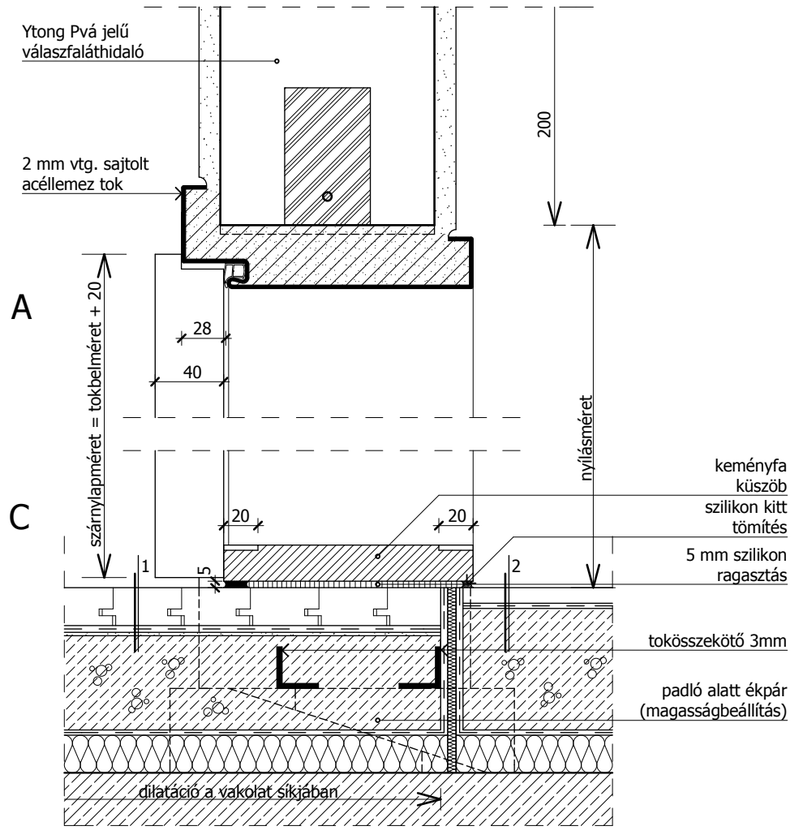
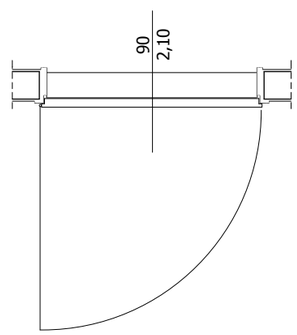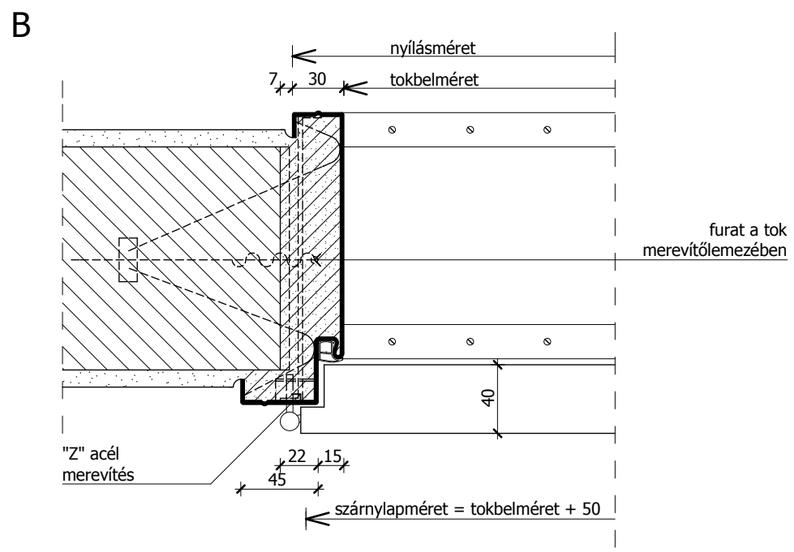
1.		2.	
22 mm	parketta	9 mm	gresslap
4 mm	ragasztó	3 mm	ragasztó
1-3 mm	önterülő aljzatkiegyenlítés